LED BLINDER LIGHT

PSL Lighting WS-LED231

Руководство по эксплуатации

8*50W COB Led Blinder Light

В данном руководстве содержится важная информация о безопасной установке и использовании данного светового прибора. Пожалуйста, внимательно прочтите и следуйте этим инструкциям.

1. ИНСТРУКЦИИ *Led Blinder Light*

Распаковка: Спасибо за покупку нашей продукции. Каждое устройство было тщательно протестировано и доставлено в идеальном рабочем состоянии. Внимательно проверьте транспортировочную коробку на наличие повреждений, которые могли возникнуть во время транспортировки. Если картонная коробка повреждена, внимательно осмотрите устройство на наличие повреждений и убедитесь, что все аксессуары, необходимые для работы с устройством, доставлены в целости и сохранности. В случае обнаружения повреждений или отсутствия деталей, сохраните картонную коробку и все упаковочные материалы в случае, если прибор необходимо вернуть на завод. Важно, чтобы прибор был возвращен в оригинальной заводской коробке и упаковке.

Введение: Прибор представляет собой интеллектуальный светодиодный световой прибор DMX. Его можно использовать в автономном режиме или подключить в конфигурации Master/Slave. Устройством также можно управлять с помощью контроллера DMX. Он имеет три режима работы: автономный режим, режим Master/Slave и режим управления DMX.

Питание от сети переменного тока: этот прибор оснащен автоматически переключаемым блоком питания, рассчитанным на широкий диапазон входных напряжений. Единственное, что необходимо сделать перед включением прибора, это убедиться, что подаваемое напряжение сети находится в допустимых пределах. Этот прибор рассчитан на напряжение от 90 В до 240 В переменного тока. Все приборы должны питаться непосредственно от коммутируемой цепи и не могут работать от реостата (переменного резистора) или цепи диммера. Даже если канал реостата или диммера используется исключительно для переключения 0-100%.
Меры предосторожности:

Пожалуйста, внимательно прочтите эти инструкции, которые содержат важную информацию об установке, использовании и обслуживании данного продукта.

- Чтобы снизить риск поражения электрическим током или возгорания, не подвергайте устройство воздействию дождя или влаги
- • Не проливайте воду или другие жидкости внутрь или на устройство.
- • Убедитесь, что розетка соответствует напряжению, необходимому для вашего устройства.
- • Не пытайтесь эксплуатировать данное устройство, если шнур питания изношен или сломан. Не пытайтесь удалить или отломить заземляющий штырь от электрического шнура. Этот штырь используется для снижения риска поражения электрическим током и возгорания в случае внутреннего короткого замыкания.
- • Перед любым подключением отключите питание от сети.
- • Ни в коем случае не снимайте крышку. Внутри нет деталей, обслуживаемых пользователем.
- • Никогда не работайте с данным устройством, если с него снята крышка.
- • Никогда не подключайте данное устройство к диммеру.
- • Всегда устанавливайте данный прибор в зоне, обеспечивающей надлежащую

вентиляцию. Расстояние между прибором и стеной должно быть около 15 см.

- • Не пытайтесь эксплуатировать данный прибор, если он поврежден.
- • Данный прибор предназначен для использования в помещении.
- • При длительном неиспользовании отключите питание устройства от сети.
- • Всегда устанавливайте это устройство в безопасном и устойчивом месте.
- • Шнуры питания должны быть проложены таким образом, чтобы на них нельзя было наступить или защемить предметами, расположенными на них или возле них, уделяя особое внимание месту выхода из устройства.
- • Очистка - прибор следует чистить только в соответствии с рекомендациями производителя.
- • Тепло – Прибор должен быть расположен вдали от источников тепла, таких как радиаторы, обогреватели, печи или другие приборы (включая усилители), выделяющие тепло.
- • Прибор должен обслуживаться квалифицированным обслуживающим персоналом, когда:
  a) Шнур питания или вилка повреждены.
  b) В прибор упали предметы или пролилась жидкость.
  c) Прибор попал под дождь или в воду.
  d) Прибор не работает нормально или в его работе наблюдаются заметные изменения.

Осторожно! Внутри этого устройства нет деталей, обслуживаемых пользователем. Не пытайтесь ремонтировать самостоятельно, это приведет к аннулированию гарантии производителя. В маловероятном случае, если вашему устройству может потребоваться обслуживание, свяжитесь с нами.

Очистка: из-за остатков тумана, дыма и пыли необходимо периодически проводить очистку внутренних и внешних оптических линз, чтобы оптимизировать светоотдачу.

1. Используйте обычный очиститель для стекол и мягкую ткань, чтобы протереть корпус снаружи.
2. Очищайте внешнюю оптику средством для чистки стекол и мягкой тканью каждые 20 дней.
3. Обязательно высушите все детали перед тем, как снова подключить устройство.

Частота очистки зависит от среды, в которой работает прибор (например, дым, остатки тумана, пыль, роса)**.**

2. Технические характеристики

Led Blinder Light

Модель: PSL Lighting WS-LED231

НАПРЯЖЕНИЕ:

AC 100V-240V , 50/60Hz

ЭНЕРГОПОТРЕБЛЕНИЕ:

420W@230V

СВЕТОДИОД:

Источник света: 8*50W тёплый белый и холодный белый светодиоды

Количество: 8 шт.

Цветовая температура: 3300-5600K

Срок жизни светодиодов: 50000 часов

ЦВЕТА:
Линейное смешивание цветов с макросами

ДИММЕР:
0-100% линейный настраиваемый

СТРОБ:
Электронный строб 0 -25F.P.S

КЛАСС ЗАЩИТЫ:
IP20

УГОЛ ЛУЧА: более 50°

УПРАВЛЕНИЕ:
DMX512, 3 пиновый интерфейс RDM Control Protocol
8/12 каналов в стандартном режиме Master/Salve
РЕЖИМ УПРАВЛЕНИЯ:
DMX512 / Master-Slave / Auto / Sound

КОРПУС:
Литой алюминий, IP20

ТЕМПЕРАТУРА РАБОЧЕЙ СРЕДЫ: -10°C-40°C

РАЗМЕР УПАКОВКИ:
Внутренний: 580*460*210мм

ВЕС:
Вес нетто : 8.50 кг

3. Установка

Примечание: Обязательно следуйте рисункам два и три при изготовлении собственных кабелей. Не используйте наконечник заземления на разъеме XLR. Не подсоединяйте проводник экрана кабеля к наконечнику заземления и не допускайте контакта проводника экрана с внешним корпусом XLR. Заземление экрана может вызвать короткое замыкание и нестабильное поведение.

Figure 1

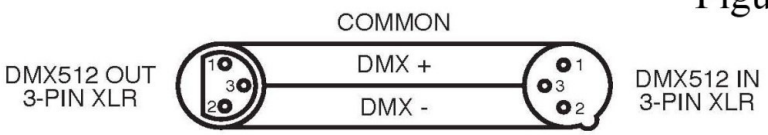

Figure 2

Рис 3

Распиновка XLR
Pin 1 = Земля
Pin 2 = Минус
Pin 3 = Плюс

Таблица конверсии с 3-Pin на 5-Pin:

Внимание! Если вы используете контроллер с 5-контактным выходным разъемом DMX, вам потребуется переходник с 5-контактного на 3-контактный. В приведенной ниже таблице показано правильное преобразование кабеля:

Конверсия с 3-Pin на 5-Pin

Проводник	3 пиновый мама(Выход)	5 пиновый папа(Вход)
Заземлённый экран	Пин 1	Пин 1
Данные(-) сигнал	Пин 2	Пин 2
Данные(+) сигнал	Пин 3	Пин 3
Не используется		Не используйте
Не используется		Не используйте

Настройка канала последовательной передачи данных DMX:

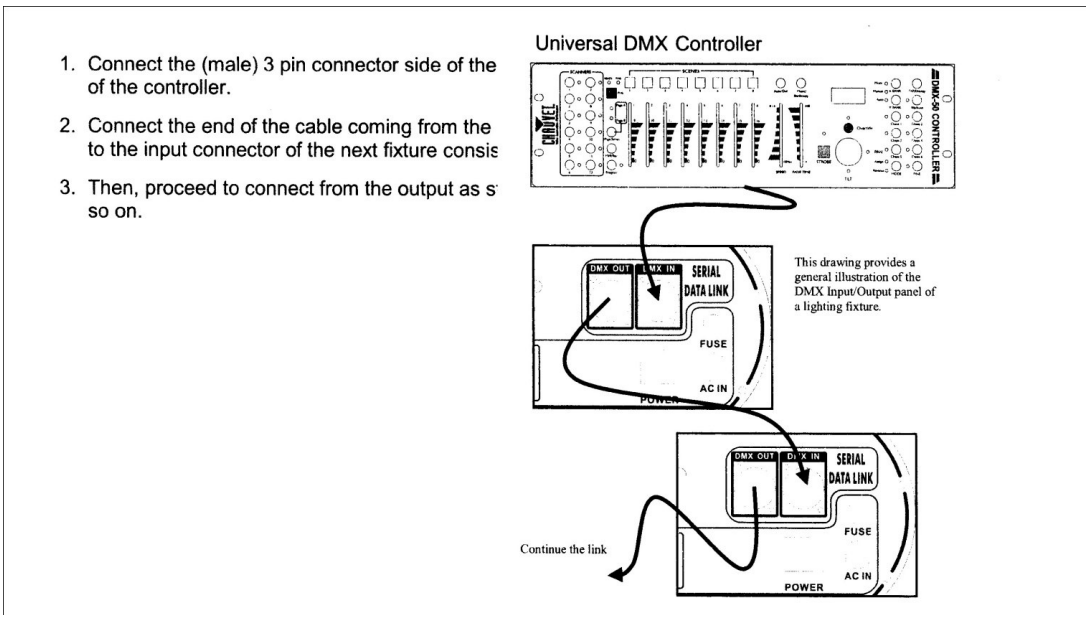

Связь приборов в режиме Master/Slave:

1. Подсоедините 3-контактный (штекерный) разъем кабеля DMX к выходному (гнездовому) 3-контактному разъему первого прибора.
2. Подсоедините конец кабеля, идущего от первого прибора, который будет иметь 3-контактный разъем (гнездо), к входному разъему следующего прибора, состоящего из 3-контактного разъема (вилка).
3. Затем продолжите подключение выхода, как указано выше, ко входу следующего прибора и так далее.

4. DMX каналы

Led Blinder Light

4.1 Метод работы

1. Кнопки

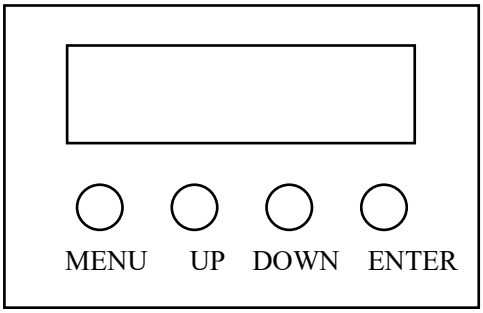

2. Основное использование

【MENU】Выбор главного меню или возврат в меню более высокого уровня

【UP】 Увеличение пунктов меню или параметров

【DOWN】 Меню для выбора или параметров

【ENTER】 Ввод или выбор подменю

Работа ЖК дисплея:

No.	Дисплей	Функция
1	D001	6CH DMX Starting Address (001-512)
2	A001	12CH DMX Starting Address (001-512)

3	R255	Red Preset (Level 0-255)
4	G255	Green Preset (Level 0-255)
5	B255	Blue Preset (Level 0-255)
6	U255	White Preset (Level 0-255)
7	FH00	Strobe
8	CL.01	Color select 1-12
9	CC.71	Quick Jump Color Chase (Speed 1-99)
10	dE.72	Gradual Change 8 Color Chase (Speed 1-99)
11	CP.73	Pulse Change 8 Color Chase (Speed 1-99)
12	SOU.9	Sound Activated

4.2 Dmx каналы

12 DMX каналов

Канал	Функция	No.
CH1	Dimmer	Linear dimming，from dark to bright
CH2	Strobe	Strobe，from slow to fast
CH3	Function	0-9 NC 10-50 Jump Change 51-100 Gradual Change 101-150 Pulse Change 151-200 Combination Change 201-255 Sound Activated
CH4	Speed	From slow to fast
CH5	Warm White 1	Warm White dimmer, (0-255) linear dimmer, the brightness is from dark to bright.
CH6	Cold White 1	Cold White dimmer, (0-255) linear dimmer, the brightness is from dark to bright.
CH7	Warm White 2	Warm White dimmer, (0-255) linear dimmer, the brightness is from dark to bright.
CH8	Cold White 2	Cold White dimmer, (0-255) linear dimmer, the brightness is from dark to bright.
CH9	Warm White 3	Warm White dimmer, (0-255) linear dimmer,

		the brightness is from dark to bright.
CH10	Cold White 3	Cold White dimmer, (0-255) linear dimmer, the brightness is from dark to bright.
CH11	Warm White 4	Warm White dimmer, (0-255) linear dimmer, the brightness is from dark to bright.
CH12	Cold White 4	Cold White dimmer, (0-255) linear dimmer, the brightness is from dark to bright.

8 DMX каналов

Канал	**Функция**	**No.**
CH1	Warm White 1	Warm White dimmer, (0-255) linear dimmer, the brightness is from dark to bright.
CH2	Cold White 1	Cold White dimmer, (0-255) linear dimmer, the brightness is from dark to bright.
CH3	Warm White 2	Warm White dimmer, (0-255) linear dimmer, the brightness is from dark to bright.
CH4	Cold White 2	Cold White dimmer, (0-255) linear dimmer, the brightness is from dark to bright.
CH5	Warm White 3	Warm White dimmer, (0-255) linear dimmer, the brightness is from dark to bright.
CH6	Cold White 3	Cold White dimmer, (0-255) linear dimmer, the brightness is from dark to bright.
CH7	Warm White 4	Warm White dimmer, (0-255) linear dimmer, the brightness is from dark to bright.
CH8	Cold White 4	Cold White dimmer, (0-255) linear dimmer, the brightness is from dark to bright.